DISTRIBUTION DISTRIBUCION VERTEILUNG	AVEC WITH CON MIT	AGP	LASER

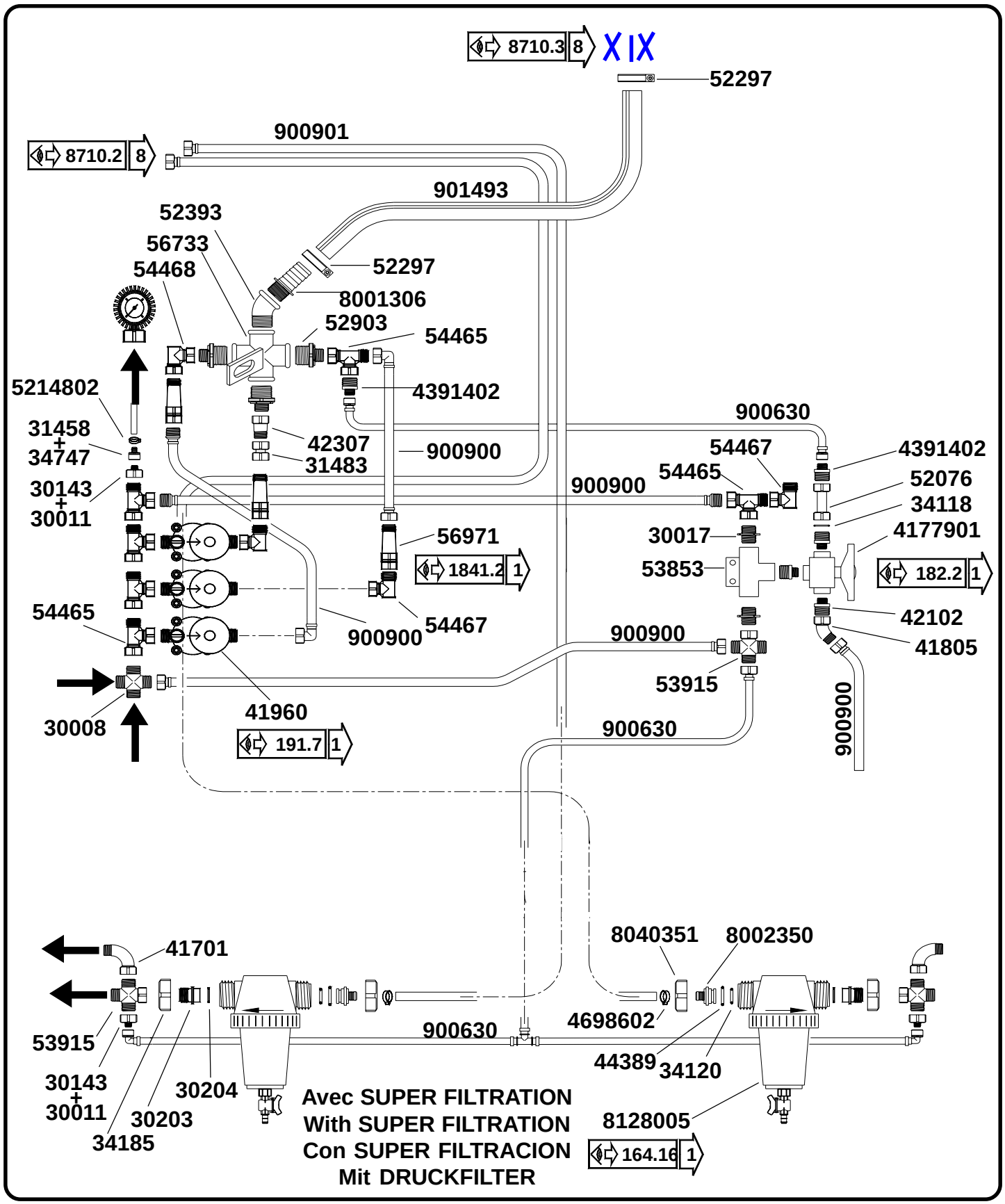

9988114A

13.01.2006

Tecnoma technologies
S.A.S. Capital 1174400 € - B.P. 195 - 51206 EPERNAY - FRANCE
Tél. 03.26.51.99.99 - Fax : 03.26.51.83.51
R.C.S. EPERNAY B 350 484 309 - APE 293D