SCHEMA DE PULVERISATION
SPRAYING CIRCUIT
DIAGRAMA DE PULVERIZACION
SPRITZFLUESSIGKEITSSCHEMA

VECTIS
800e -1000e
1000 -1200

Vitifix 2
Vitimobil 2
Vitisit 2

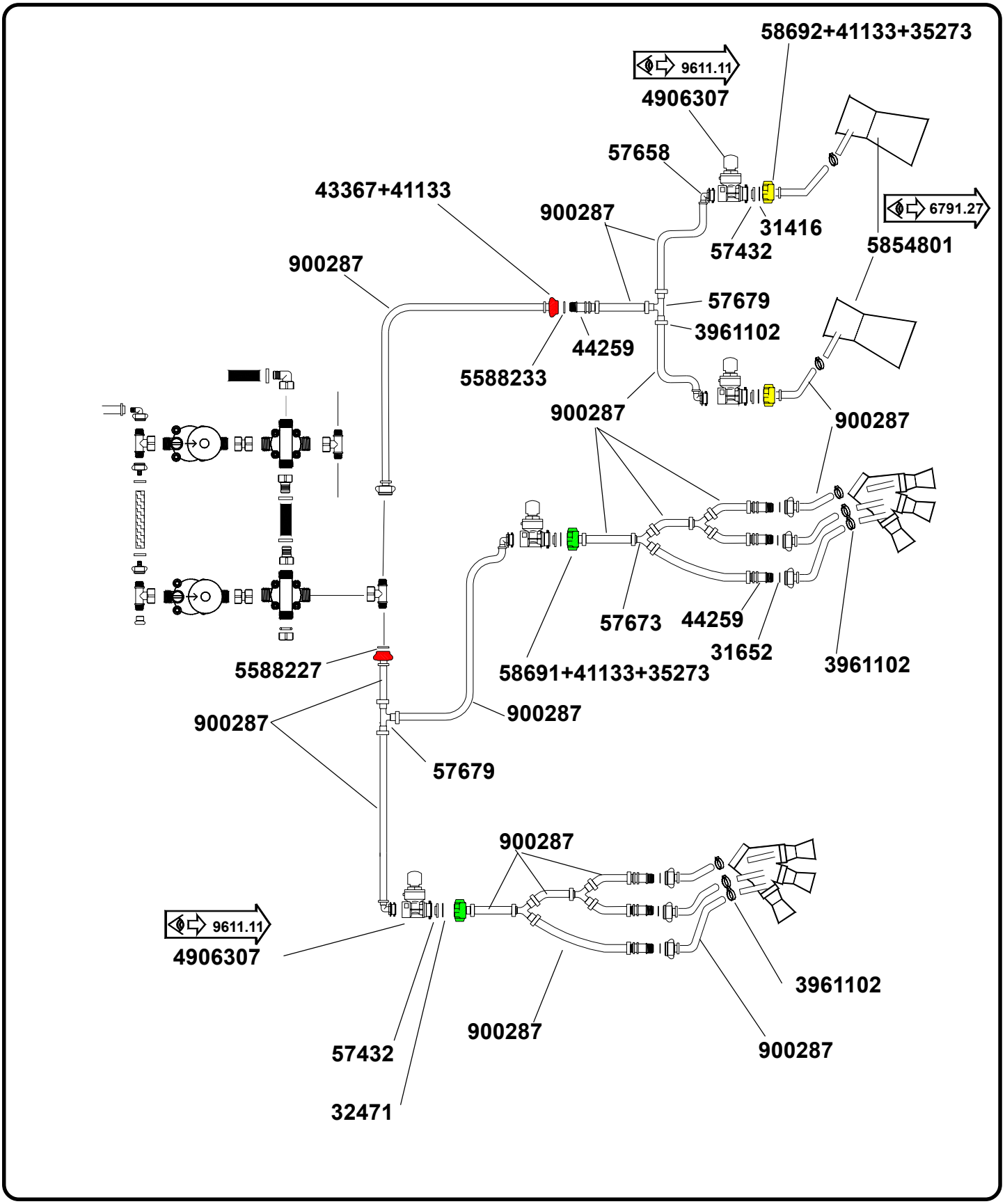

Tecnoma technologies
S.A.S. Capital 1174400 • - B.P. 195 - 51206 EPERNAY - FRANCE
Tél. 03.26.51.99.99 - Fax : 03.26.51.83.51
R.C.S. EPERNAY B 350 484 309 - APE 293D